VÝPIS DVERÍ - D

SO 01.1 REKONŠTRUKCIA INTERNÁTU

<table>
<tr><th>OZN.</th><th>POPIS
SCHÉMATICKÉ ZOBRAZENIE - POHĽAD Z EXTERIÉRU</th><th>POČET KUSOV</th><th>ZASKLENIE / VÝPLŇ</th><th>FARBA</th></tr>
<tr>
<td>D
i1-P

D
i1-L</td>
<td>DVERE - JEDNOKRÍDLOVÉ, KRÍDLO OTVÁRAVÉ
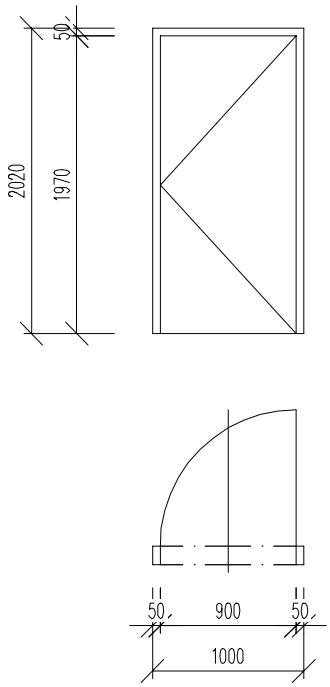

<table>
<tr><td>ROZMER OTVORU š/v (mm)</td><td>1000/2020</td><td>PLOCHA OTVORU A (m2)</td><td>2,02</td></tr>
<tr><td>PRECHODOVÁ ŠÍRKA (mm)</td><td>900</td><td>PRECHODOVÁ VÝŠKA (mm)</td><td>1970</td></tr>
</table>
</td>
<td>
<table>
<tr><td></td><td>P</td><td>L</td></tr>
<tr><td>1.NP</td><td>0</td><td>1</td></tr>
<tr><td>2.NP</td><td>0</td><td>0</td></tr>
<tr><td>3.NP</td><td>0</td><td>0</td></tr>
<tr><td>4.NP</td><td>0</td><td>0</td></tr>
<tr><td>5.NP</td><td>0</td><td>0</td></tr>
<tr><td>6.NP</td><td>0</td><td>0</td></tr>
<tr><td>Σ</td><td>0</td><td>1</td></tr>
</table>
</td>
<td>PLNÁ VÝPLŇ
VYSOKOTLAKOVÝ
LAMINÁT HPL</td>
<td>URČÍ INVESTOR</td>
</tr>
<tr>
<td colspan="5">SÚČASŤOU DODÁVKY DVERÍ:
- PRECHODOVÁ LIŠTA
- ZÁRUBŇA: OBLOŽKOVÁ, FARBA: URČÍ INVESTOR
- PREVEDENIE: KĽUČKA/KĽUČKA
- KĽUČKA: ROZETOVÉ KOVANIE SO ŠTVORCOVOU ROZETOU
- ZÁMOK: DÓZICKÝ - NA KĽÚČ
- PREVEDENIE: KĽUČKA/KĽUČKA

POZNÁMKY:
- PRI REALIZÁCII POSTUPOVAŤ PODĽA TECHNOLOGICKÉHO PREDPISU VÝROBCU</td>
</tr>
<tr>
<td>D
i2-P

D
i2-L</td>
<td>DVERE - JEDNOKRÍDLOVÉ, KRÍDLO OTVÁRAVÉ
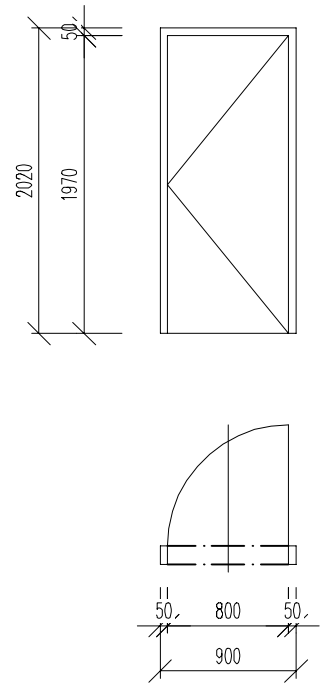

<table>
<tr><td>ROZMER OTVORU š/v (mm)</td><td>900/2020</td><td>PLOCHA OTVORU A (m2)</td><td>1,818</td></tr>
<tr><td>PRECHODOVÁ ŠÍRKA (mm)</td><td>800</td><td>PRECHODOVÁ VÝŠKA (mm)</td><td>1970</td></tr>
</table>
</td>
<td>
<table>
<tr><td></td><td>P</td><td>L</td></tr>
<tr><td>1.NP</td><td>1</td><td>3</td></tr>
<tr><td>2.NP</td><td>6</td><td>8</td></tr>
<tr><td>3.NP</td><td>6</td><td>8</td></tr>
<tr><td>4.NP</td><td>6</td><td>8</td></tr>
<tr><td>5.NP</td><td>6</td><td>8</td></tr>
<tr><td>6.NP</td><td>6</td><td>8</td></tr>
<tr><td>Σ</td><td>31</td><td>43</td></tr>
</table>
</td>
<td>PLNÁ VÝPLŇ
VYSOKOTLAKOVÝ
LAMINÁT HPL</td>
<td>URČÍ INVESTOR</td>
</tr>
<tr>
<td colspan="5">SÚČASŤOU DODÁVKY DVERÍ:
- PRECHODOVÁ LIŠTA
- ZÁRUBŇA: OBLOŽKOVÁ, FARBA: URČÍ INVESTOR
- PREVEDENIE: KĽUČKA/KĽUČKA
- KĽUČKA: ROZETOVÉ KOVANIE SO ŠTVORCOVOU ROZETOU
- ZÁMOK: DÓZICKÝ - NA KĽÚČ
- PREVEDENIE: KĽUČKA/KĽUČKA

POZNÁMKY:
- PRI REALIZÁCII POSTUPOVAŤ PODĽA TECHNOLOGICKÉHO PREDPISU VÝROBCU</td>
</tr>
</table>

OKNÁ A DVERE VYRÁBAŤ PO ZAMERANÍ OTVOROV, PRI REALIZÁCII POSTUPOVAŤ PODĽA TECHNOLOGICKÉHO PREDPISU VÝROBCU